Draufsicht
M 1:50

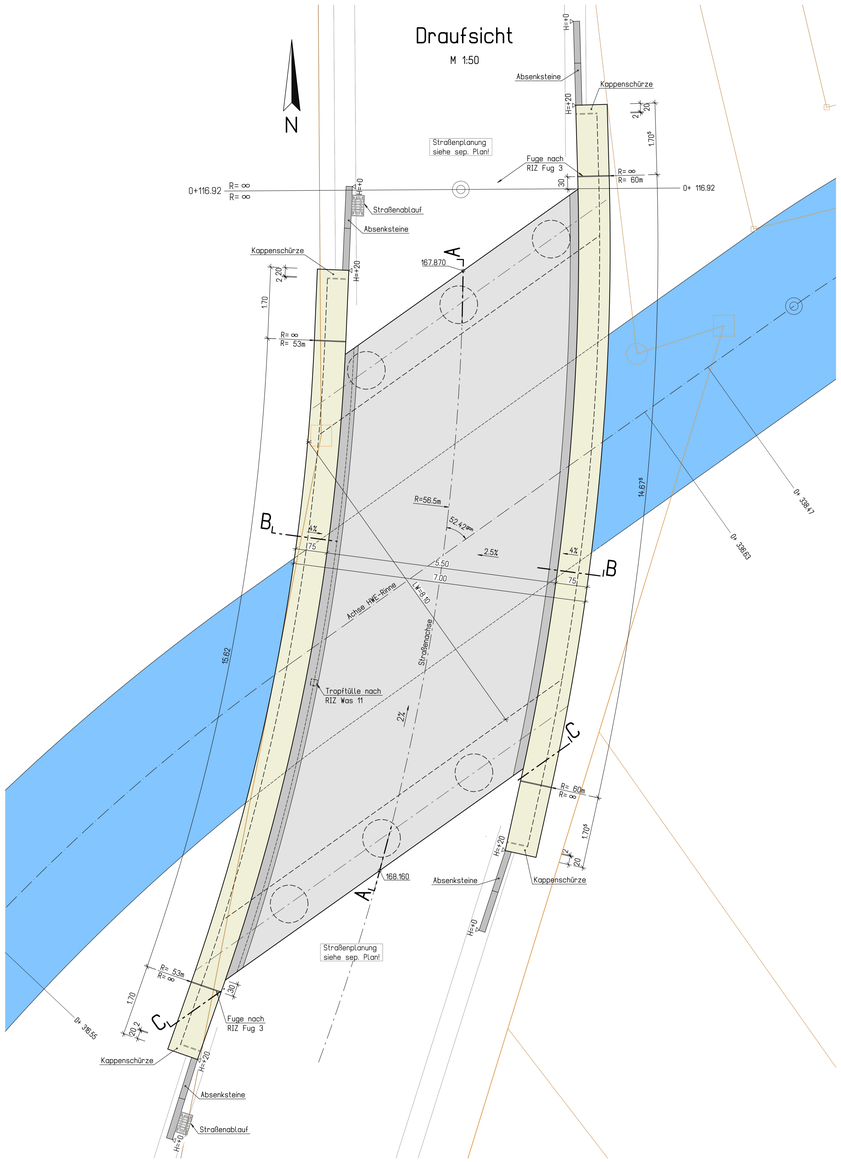

Querschnitt B-B
M 1:25

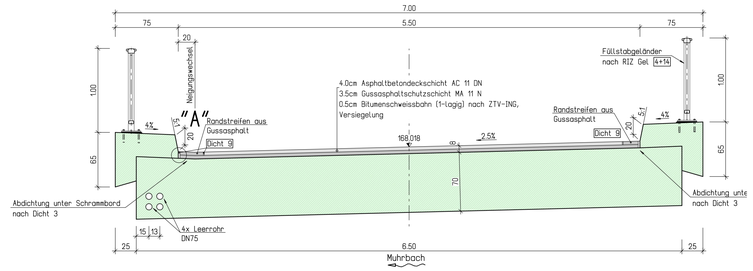

Detail "A"
M 1:10

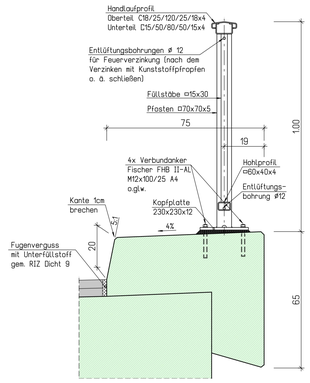

Detail "A"
Detail nach Dicht 9
M 1:2

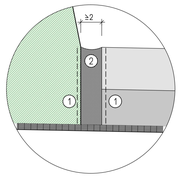

① = Voranstrich

② = Elastische Fugenvergussmasse entsprechend TL Fug-Stb Typ N1, Fuge in mehreren Lagen vergießen

Randstreifen aus Gussasphalt (RiZ Dicht 3)
Systemskizze
M 1:10

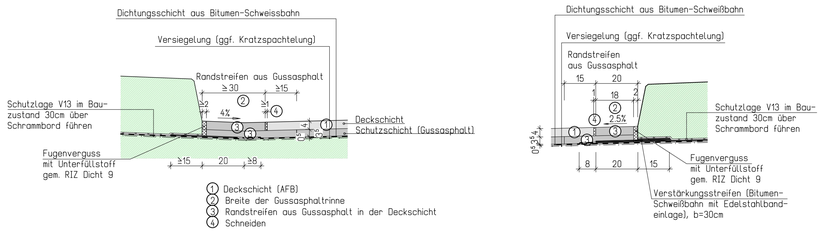

① Deckschicht (AFB)
② Breite der Gussasphaltrinne
③ Randstreifen aus Gussasphalt in der Deckschicht
④ Schneiden

Endgültige Abmessungen nach statischen,konstruktiven und wirtschaftlichen Erfordernissen

Schalstruktur: sichtbare Flächen

Widerlager und Flügel:
gehobelte Brettschalung mit Nut und Feder, max. Brettbreite b=10cm, vertikaler Schalungsverlauf

Überbau und Kappen:
glatte Sichtschalung (Betoplan)

Detail Tropftülle
M 1:10

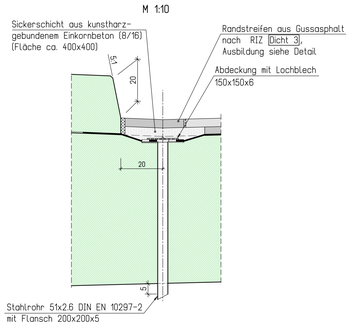

Schnitt C-C
M 1:50

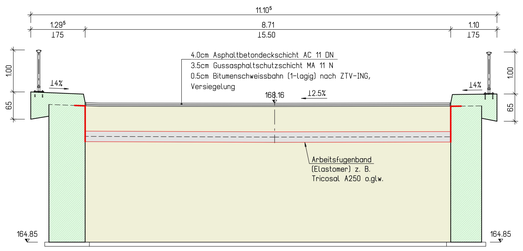

Bodenkennwerte

	Boden-art	γ	φ'	δ	E_s,E_0	tan ρ_1	zul. σ_1	c'
	–	KN/m³	°	°	–	–	KN/m²	KN/m²
Widerlager Hinterfüllung	Kies-Sand	20	30	0				

Lagesystem:	☒ G-K	☐ UTM	☐ örtlich	Maßstab: 1:150
Höhensystem:	☐ DHHN2016	☐ örtlich	☐ ohne	☒ andere: DHHN12_BW130 n. ü. NN
Katasterdaten:	Stand: 06/2020	Herkunft: ALKIS		
Bestandsvermessung:	Stand: 2014-2019	Koordinaten:	☐ ungekürzt	☒ 7-stellig ☐ 6-stellig

Ausführungsklasse EXC 2 (Geländer) — Erdbebenzone 1

Baustoffangaben

Bauteil	Betonfestig-keitsklasse	Expositionsklasse, Feuchtigkeitsklasse	Entwicklung der Beton-festigkeit *	Bau-stahl	Beton-stahl	Spann-stahl
Geländer				S235JR		
Kappen	C25/30+LP	XC4, XD3, XF4, WA	r≤0.3/0.5		B500B	
Überbau	C30/37	XC4, XD2, XF2, WA	r≤0.3/0.5		B500B	
Pfahkopfbaken	C30/37	XC4, XD2, XF2, WA	r≤0.3/0.5		B500B	
Bohrpfähle	C30/37	XC2, XA2, WA			B500B	
Sauberkeitsschicht	C12/15	XO, WF				
Vorspannung				~~längs~~ / ~~quer~~		

* r≤0.3 unter sommerlichen Temperaturen
r≤0.5 unter winterlichen Bedingungen

Bauwerksdaten

Bauart:		Stahlbeton - ~~Spannbeton~~ - ~~Stahl~~ - ~~Verbund~~
Brückenklasse (Bestand)		LM1 nach DIN EN 1991-2
Militärlastenklasse		–
Einzelstützweiten (A)	(m)	9.30
Gesamtlänge zw. Endauflagern (A)	(m)	10.50
Lichte Weite zw. Widerlagern (A)	(m)	8.10
Kleinste Lichte Höhe	(m)	2.05
Kreuzungswinkel	(gon)	52.42
Breite zwischen den Geländern	(m)	6.50
Brückenfläche (neu)	(m²)	83.14

Längsschnitt A-A
M 1:50

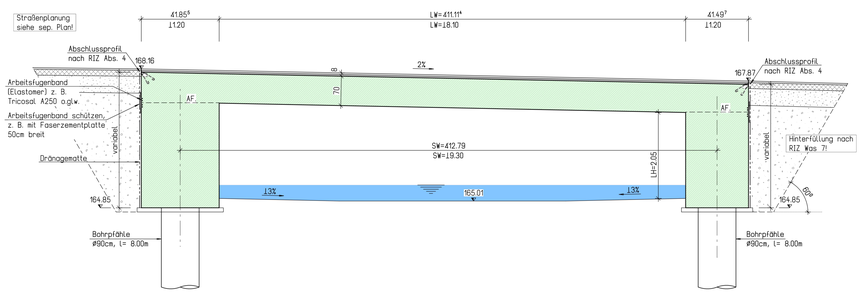

Detail Überbauabschluss
M 1:5

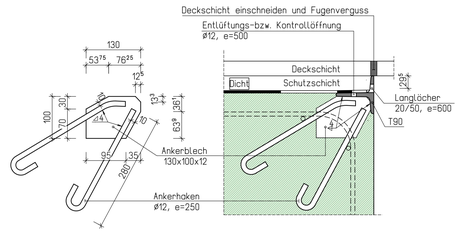

Werkstoffe: T90 nach DIN EN 10055:1995-12
Ankerblech und -haken aus S 235 JR (St37-2)
Korrosionsschutz: Feuerverzinkung nach ZTV-ING 4-3

Regelschnitt Flügel
M 1:25

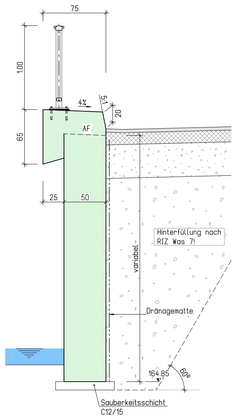

Richtzeichnungen:

Abs.	4
Dicht	3, 9
Fug	3
Gel	4, 9, 14, 19 Bl. 1
Jahr	1
Kap	6
Was	7, 11

Index	"A" = Änderung- "E" = Ergänzung	Datum	Gez.	Gepr.

Lagesystem:	GK ☒ UTM ☐	Stand Kataster:
Höhensystem (HST):	130 (DHHN12) ☒ 160 (DHHN92) ☐ 170 (DHHN2016) ☐	Stand Umlegung:
Bestandsvermessung: 09/2014-IBS, 06/2016-IBS, 07/2019-Vie		

Entwurfs- und Genehmigungsplanung — . Fertigung

Gemeinde Ottersweier
Attraktiv leben zwischen Rhein und Reben

Hochwasserschutzkonzept
Notbach / Dorfbach
HRB Münchhof

Anlage - Plan-Nr: 7 - 3
Projekt-Nr: 2012/152
BW-00.1
Maßstab: 1 : 50/25/10/5/2

Blatttinhalt:
Bauwerkszeichnung
Brücke Aspichstraße

Entwurf	Nov. 2022	Blust
Zeichnung	Nov. 2022	Grumer
Prüfung	Nov. 2022	Doll

Auftraggeber:
77833 Ottersweier, den 16.12.2022
Gemeinde Ottersweier
Jürgen Pfetzer
Bürgermeister

Planverfasser:
RS Ingenieure
Beratende Ingenieure VBI Bauingenieurbüro
Alemannenstr. 1 · 77855Achern
Tel.07841 6949-0 · Fax -90
Datum: 16.12.2022

P:\Projekte 2012\2012\152\Gruppe Kraemer\4 Gj\2012152-GPL-BW03-Brücke.dwg 122,75/89,1